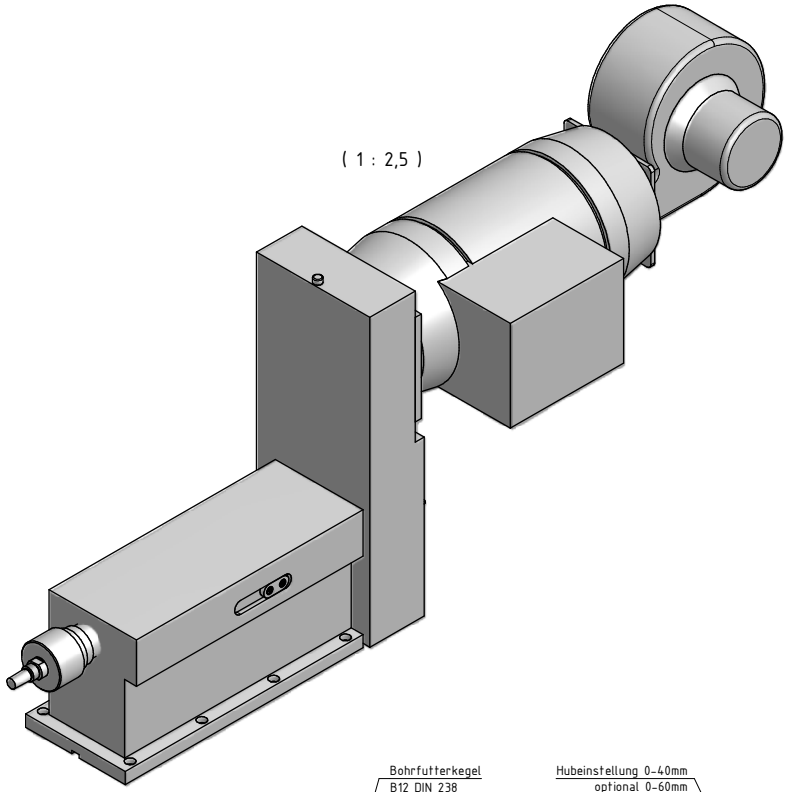

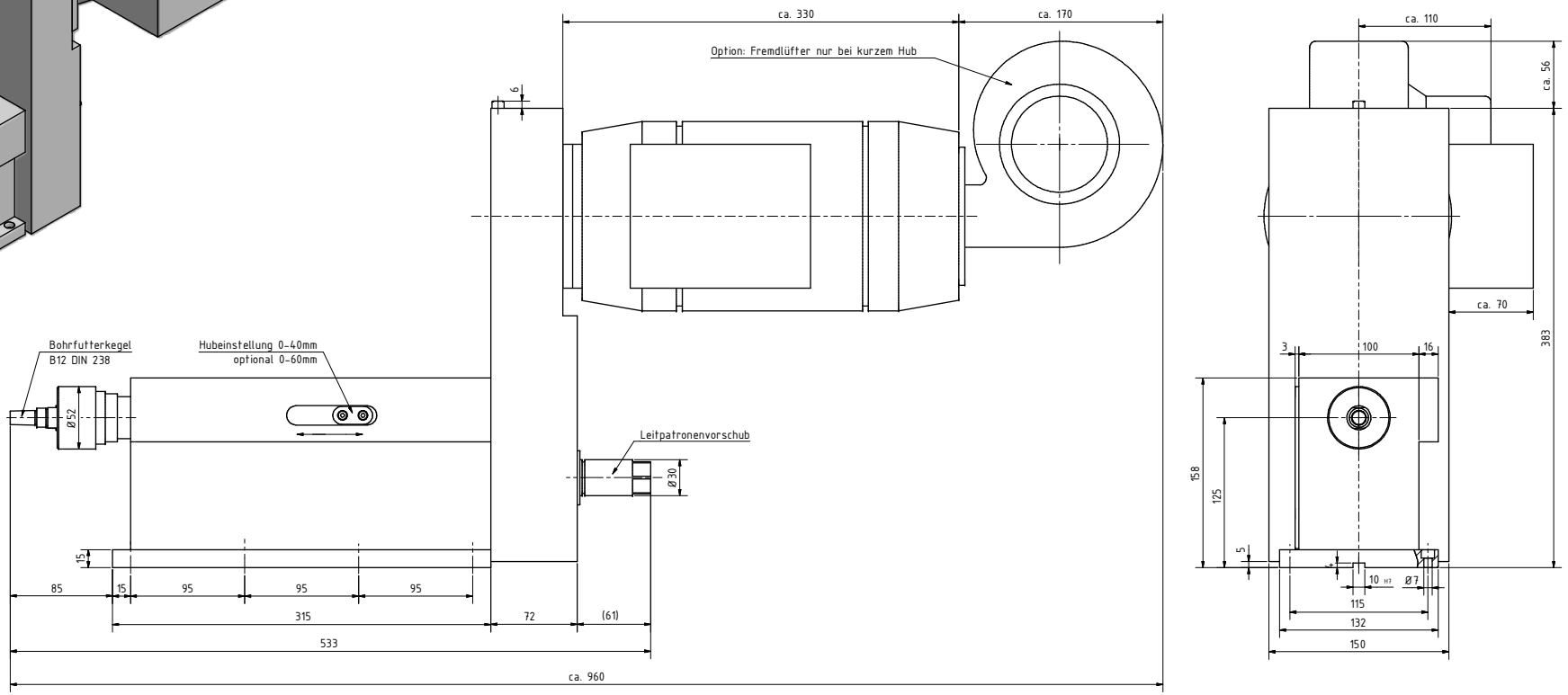

Änderungen vorbehalten

HAGEN & GOEBEL Werkzeugmaschinen GmbH, Salzerweg 3, D-59494 Soest, Tel. 02921/59016-0, Fax 02921/59016-66	Form- u. Lagetoleranzen: DIN ISO 1101	Allg. Toleranzen: DIN ISO 2768-mK	Maßstab: 1:2 / 1:2,5 — Position — Menge — Werkstoff:
Oberflächenbeschaffenheit: DIN ISO 1302 Reihe 3 — Alle nicht bemaßten Kanten 0,5 x 45° gebrochen	Datum / Name: Bearb. 09.06.2009 E.Sergeew; Gepr.; Norm.		Benennung: Maßblatt GE6-7 Z-Laterne
Kunde: Kom.:			Zeichnungs-Nr.: GE6-7-00-1 — Blatt 1 — BI
Datename GE6-7-00-1 Maßblatt GE6-7 Z-Laterne			

GE6-7 Z-Laterne ... behalten wir uns alle Rechte vor