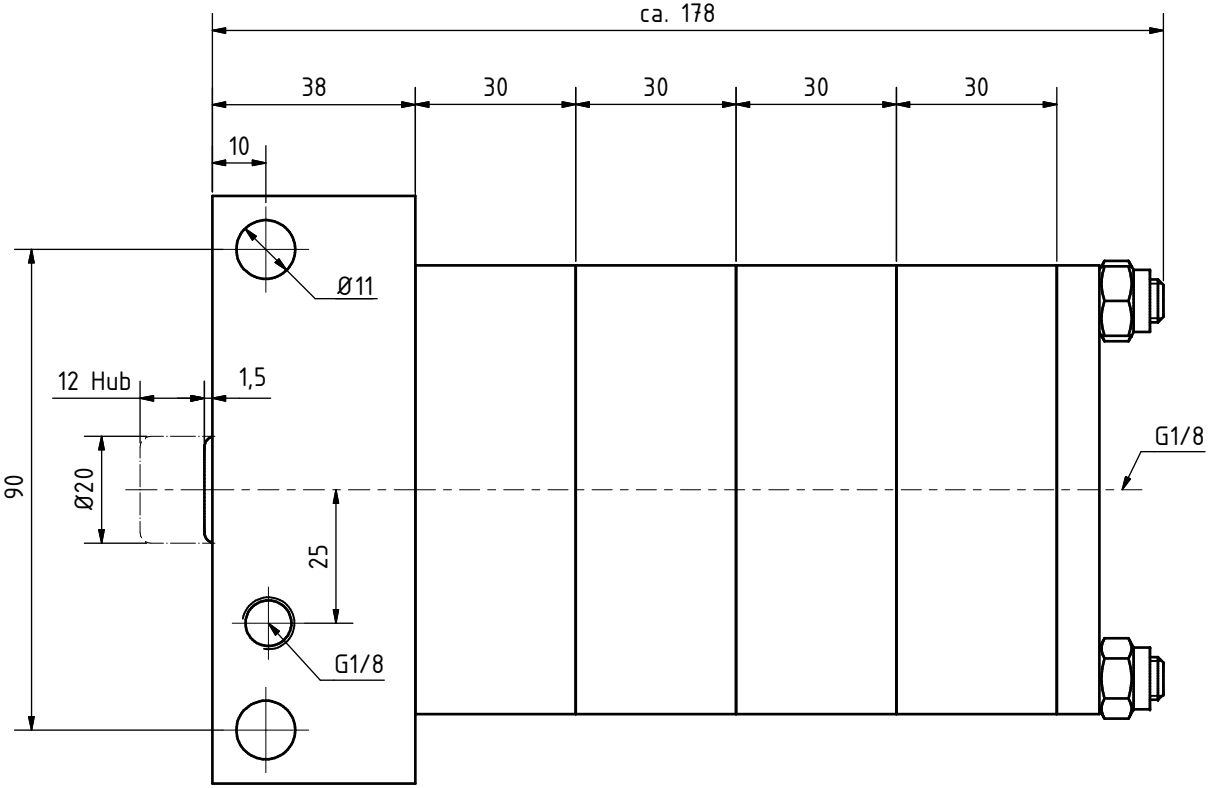

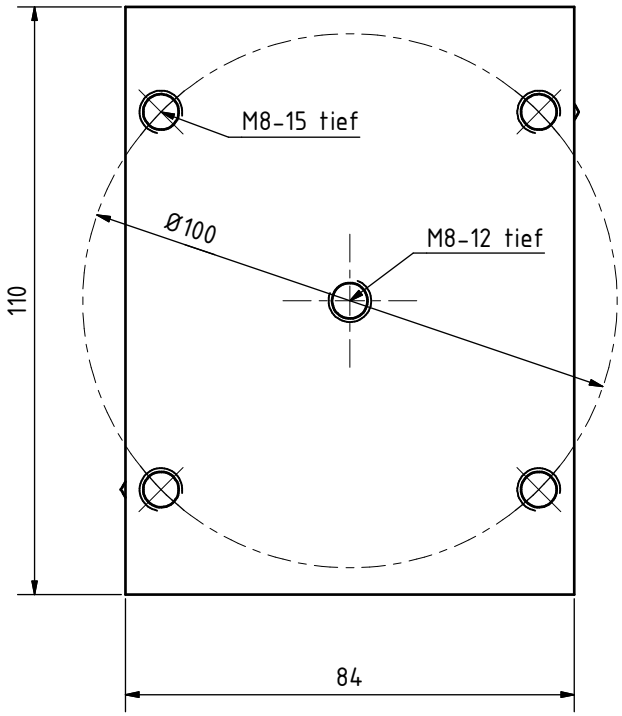

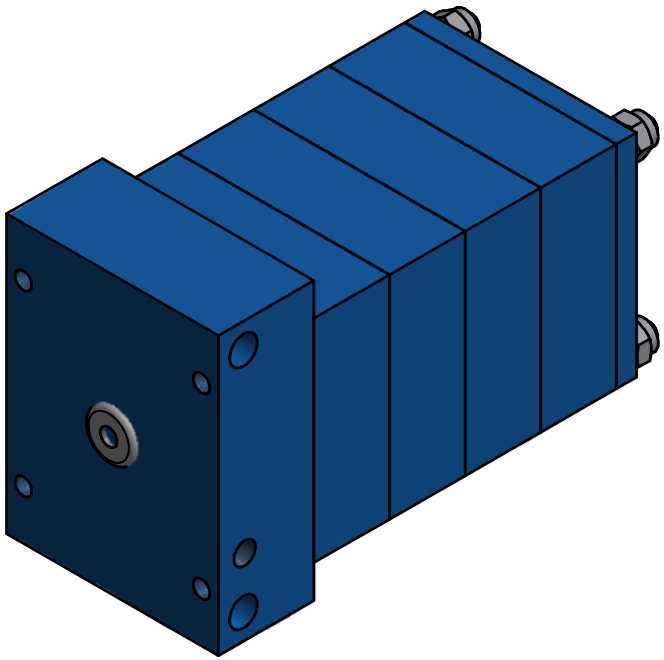

HAGEN & GOEBEL Werkzeugmaschinen GmbH Sälzerweg 3 D-59494 Soest Tel.:02921/59016-0 Fax.:02921/59016-66	Form- u Lagetoleranzen DIN ISO 1101	Allg. Toleranzen DIN ISO 2768-mK	Maßstab 1:1	Position / Menge
			Werkstoff:	
Oberflächenbeschaffenheit DIN ISO 1302 Reihe 3	Alle nicht bemaßten Kanten 0,5 x 45° gebrochen	Datum / Name Bearb. 17.06.2013 E. Schäfter Gepr. Norm	Benennung: Maßblatt Multizylinder M75-5-12	
roh, Rz 63, Rz 16, Rz 4, Rz 1				
W, X, Y, Z		Kunde: Kom.:	Zeichnungs-Nr.: M01791-4-0	Blatt 1 Bl
		Dateiname M01791-4-0 Maßblatt Multizylinder M75-5-12.dwg	Für diese Zeichnung behalten wir uns alle Rechte vor.	