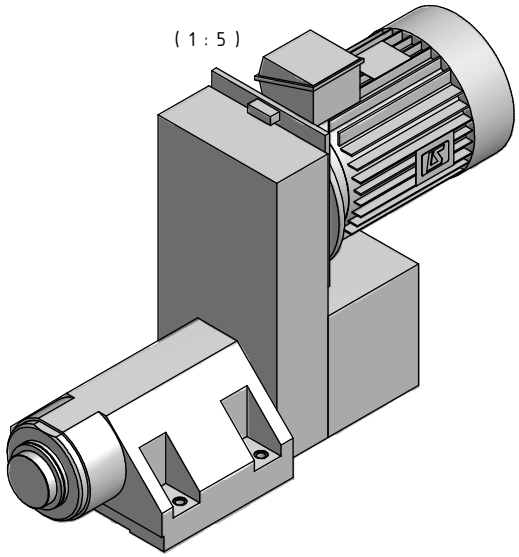

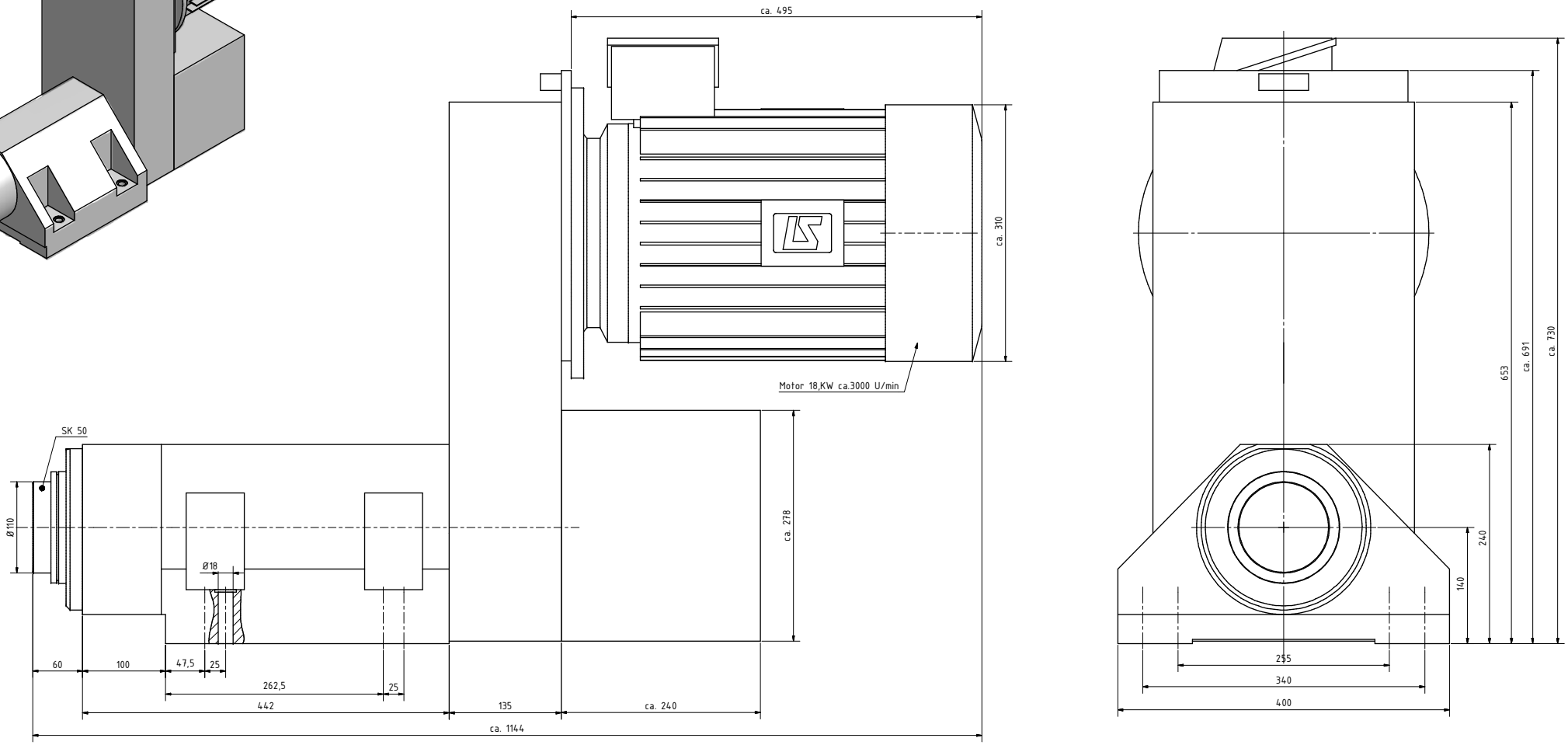

Änderungen vorbehalten

HAGEN & GOEBEL Werkzeugmaschinen GmbH, Sälzerweg 3, D-58636 Iserlohn, Tel. 02021/9906-0, Fax 02021/9906-44	Form- u. Lagetoleranzen: DIN ISO 1101	Allg. Toleranzen: DIN ISO 2768-mK	Maßstab: 1:2,5 / 1:5
Oberflächenbeschaffenheit: DIN ISO 1302 Reihe 3	Alle nicht bearbeiteten Kanten 0,5 x 45° gebrochen	Datum / Name: Bearb. 04.05.2009 E.Sergeev; Gepr.; Norm.	Position / Menge / Werkstoff
			Bezeichnung: Maßblatt BF5b SK50 mit Werkeugspanner
	Kunde: / Kom.		Zeichnungs-Nr.: BF01395-1-0
	Dateiname BF01395-1-0 Maßblatt BF5b SK50 mit Werkzeugspanner.dwg		Blatt 1 / Bl.

© HAGEN & GOEBEL Werkzeugmaschinen GmbH, alle Rechte vor