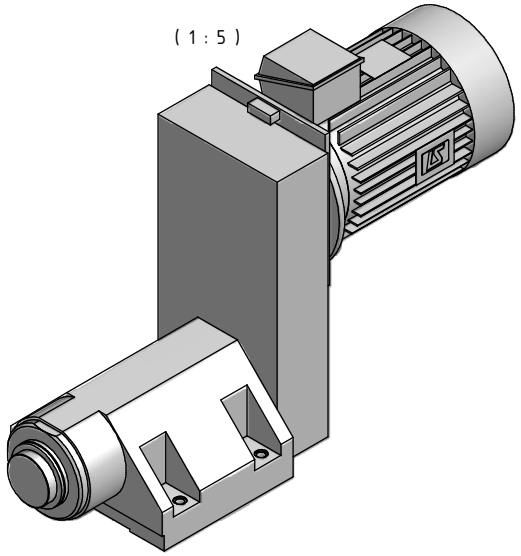

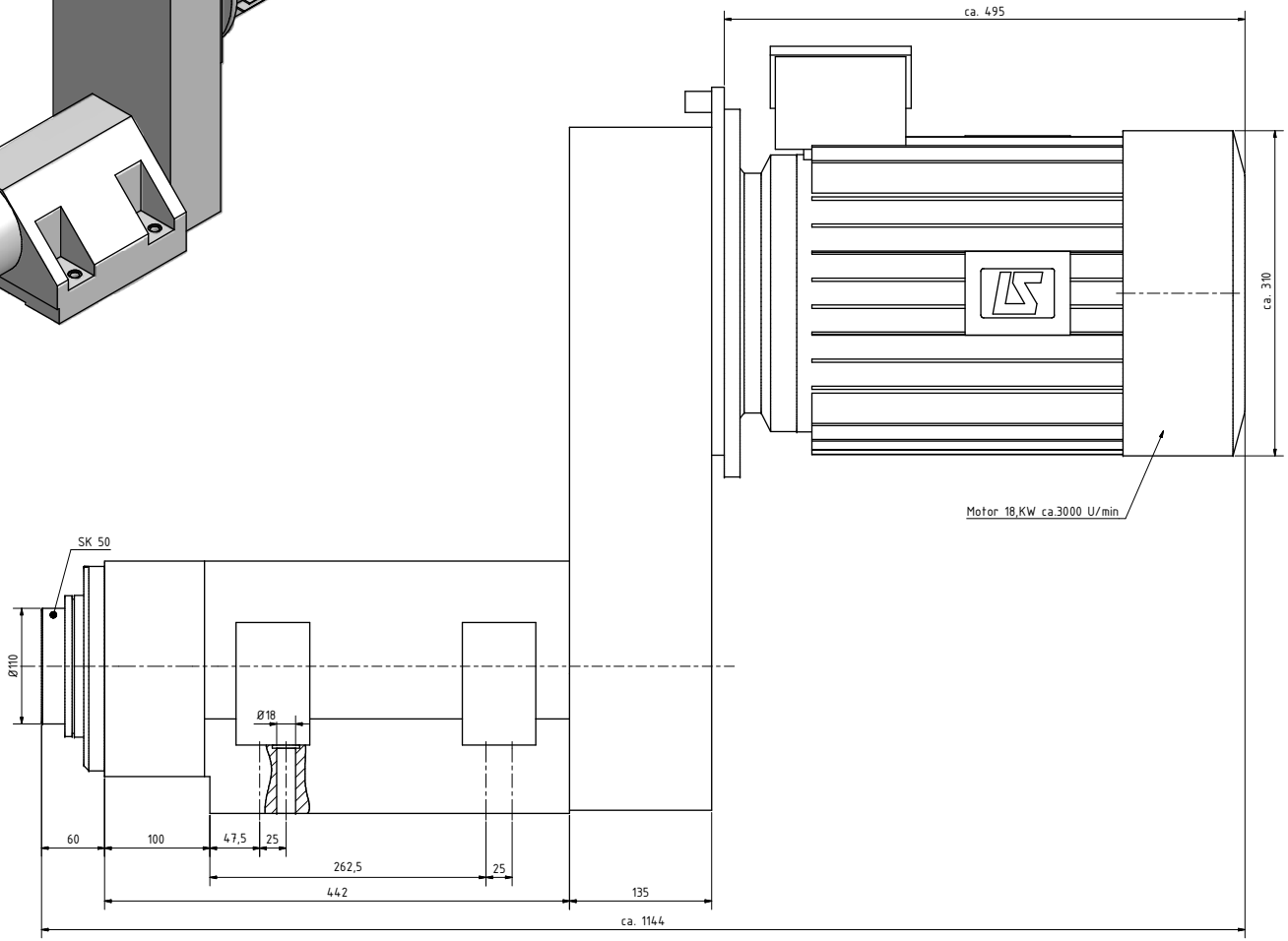

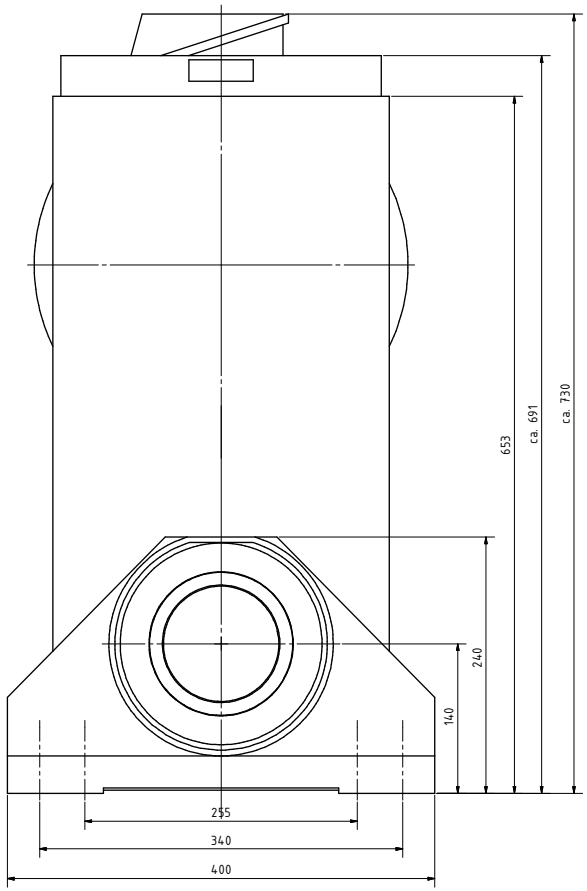

Änderungen vorbehalten

HAGEN & GOEBEL Werkzeugmaschinen GmbH Sälzerweg 3 D-59494 Soest Tel. 02921/9006-0 Fax 02921/9006-44	Form- u. Lagetoleranzen DIN ISO 1101	Allg. Toleranzen DIN ISO 2768-mK	Maßstab 1:2,5 / 1:5	Position Menge
			Werkstoff:	
Oberflächenbeschaffenheit DIN ISO 1302 Reihe 3	Alle nicht bewaltigten Kanten 0,5 x 45° gebrochen	Datum / Name Bearb. 04.05.2009 E.Sergeew Gepr. Norm.	Benennung: Maßblatt BF5b SK50	
		Kunde:	Zeichnungs-Nr.: BF01393-1-0	Blatt 1
		Kom.		Bl.
		Dateiname BF01393-1-0 Maßblatt BF5b SK50.dwg		

DIN 34 Sämtliche Rechte an dieser Zeichnung behalten wir uns alle Rechte vor