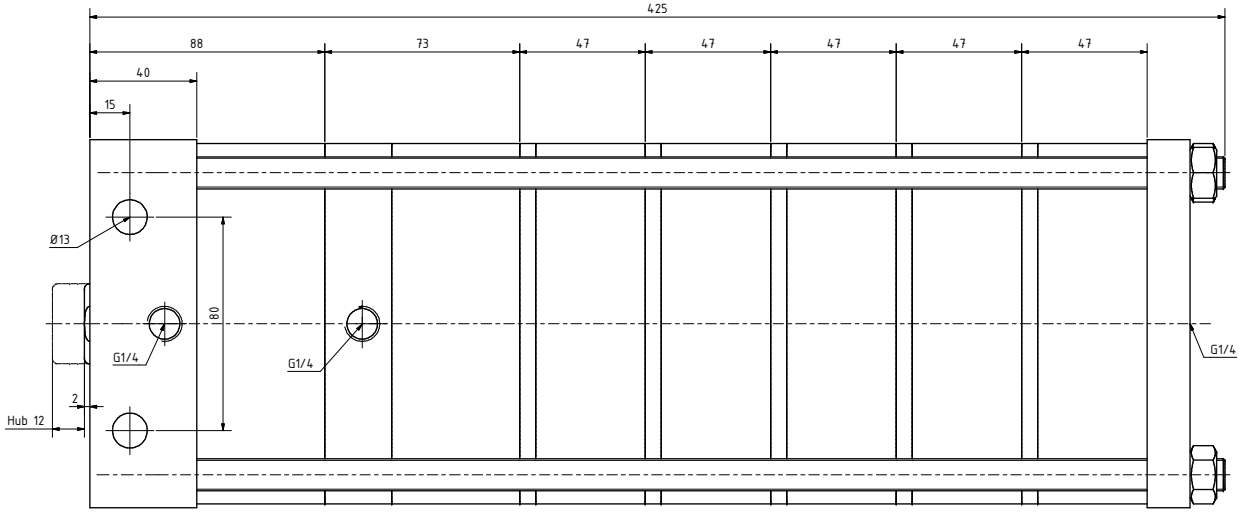

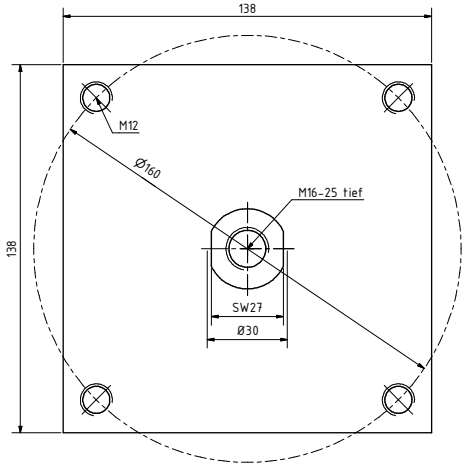

(1 : 2)

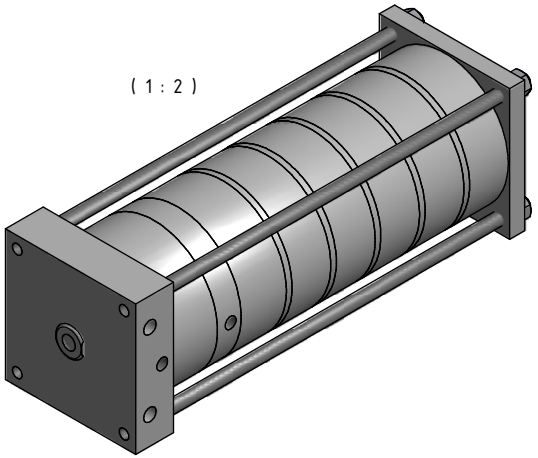

Änderungen vorbehalten

HAGEN & GOEBEL Werkzeugmaschinen GmbH
Salzerweg 3
D-59494 Soest
Tel. 02921/59016-0
Fax 02921/59016-66

Form- u Lagetoleranzen: DIN ISO 1101
Allg Toleranzen: DIN ISO 2768-mK
Maßstab: 1:1 / 1:2
Position: Menge
Werkstoff:

Oberflächenbeschaffenheit: DIN ISO 1302 Reihe 3
Alle nicht bemaßten Kanten 0,5 x 45° gebrochen

	Datum	Name
Bearb.	26.04.2015	E.Schäfer
Gepr.		
Norm.		

Benennung: Maßblatt Multizylinder M125-7-12

Kunde:
Kom.:

Zeichnungs-Nr.: MZ01434-1-0
Blatt: 1
BL

Datename MZ01434-1-0 Maßblatt Multizylinder M125-7-12
Mit zuvor Dritten Sachen wir uns alle Rechte vor