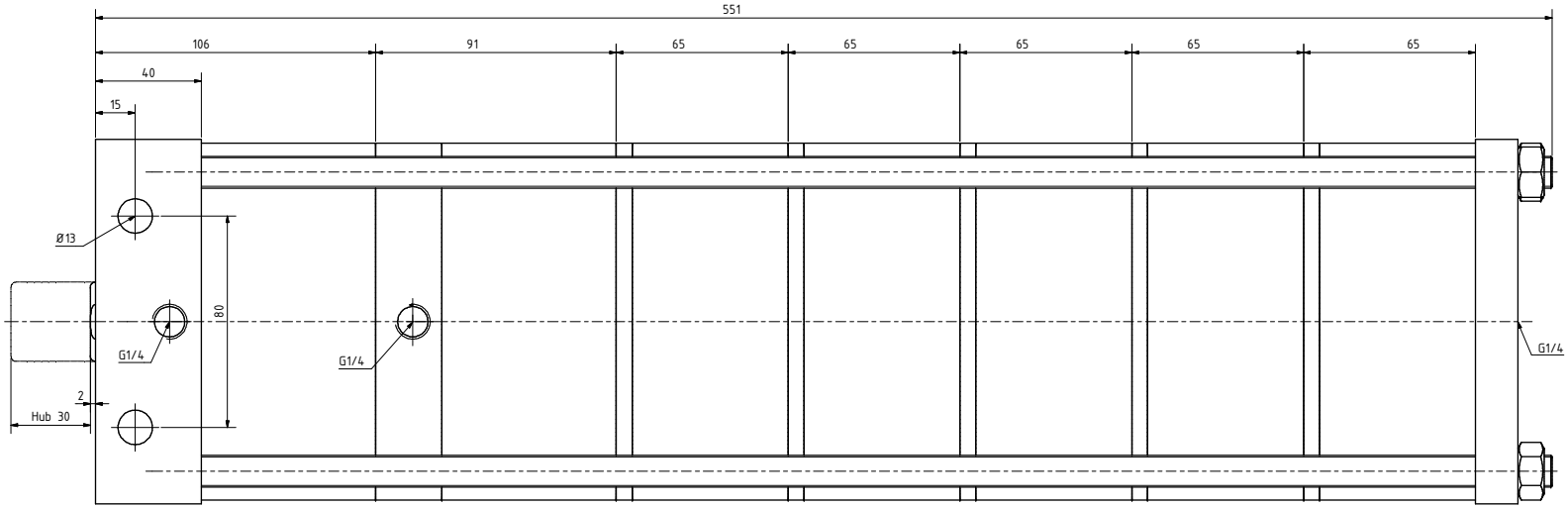

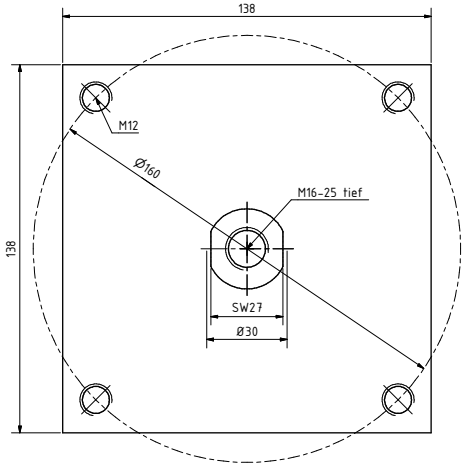

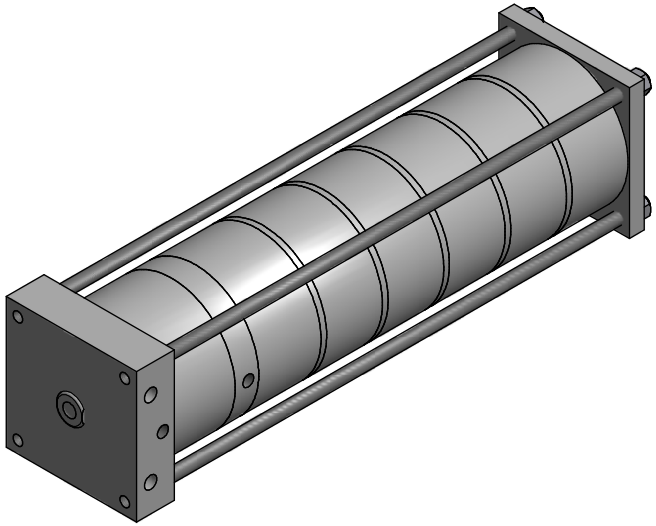

Änderungen vorbehalten

HAGEN & GOEBEL Werkzeugmaschinen GmbH Salzerweg 3 D-59494 Soest Tel. 02921/59016-0 Fax 02921/59016-66	Form- u Lagetoleranzen DIN ISO 1101	Allg Toleranzen DIN ISO 2768-mK	Maßstab 1:1 / 1:2	Position Menge
			Werkstoff:	
Oberflächenbeschaffenheit DIN ISO 1302 Reihe 3	Alle nicht bemaßten Kanten 0,5 x 45° gebrochen	Datum / Name Bearb. 26.06.2015 E.Schäfter Gepr. Norm.	Benennung: Maßblatt Multizylinder M125-7-30	
Ra 63 / Ra 16 / Ra 4 / Ra 1		Kunde: Kom.:	Zeichnungs-Nr.: MZ01450-1-0	Blatt 1 BL
		Datename MZ01450-1-0 Maßblatt Multizylinder M125-7-30	Ersetzt durch:	

Ich zeichne Maßstab 1:1 und 1:2 und bitte wir uns alle Rechte vor