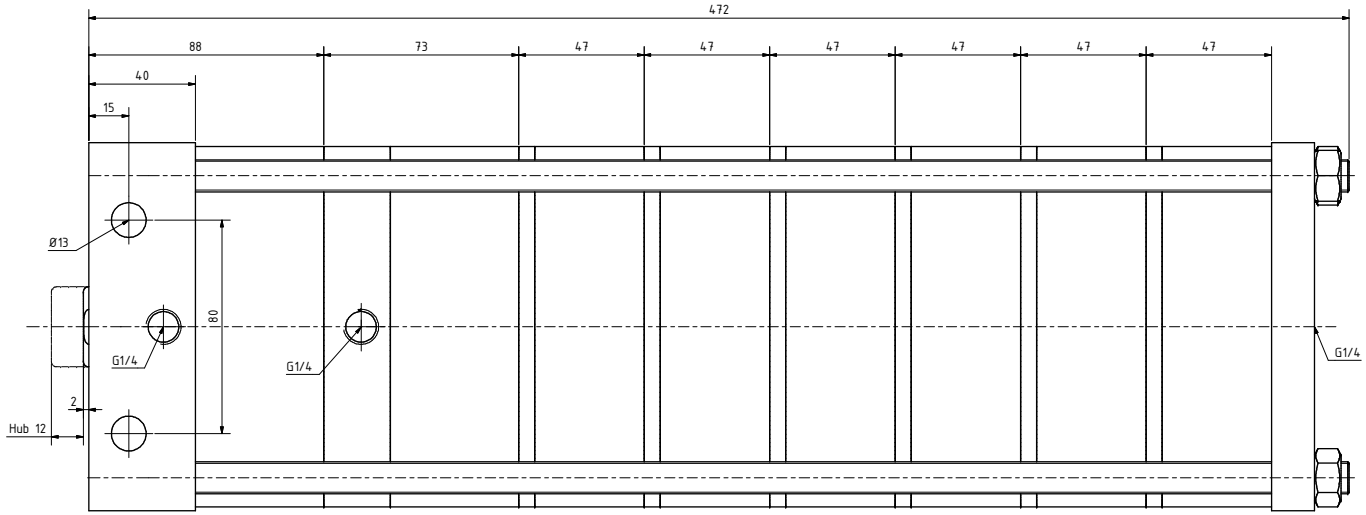

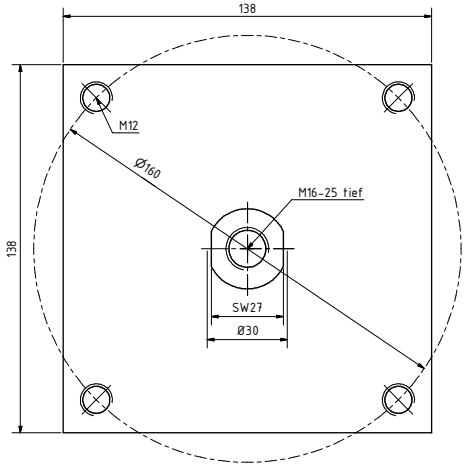

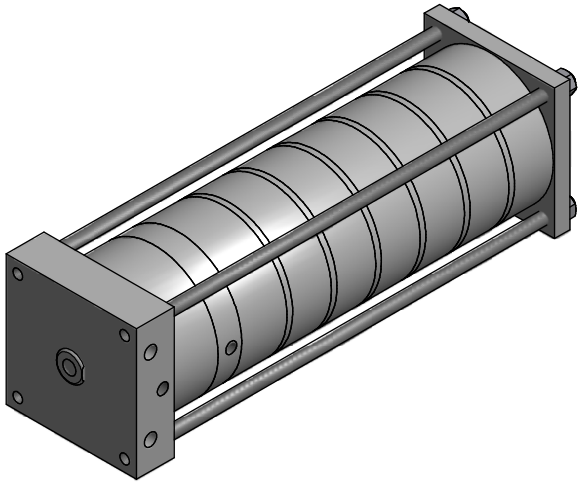

Änderungen vorbehalten

HAGEN & GOEBEL Werkzeugmaschinen GmbH
Salzerweg 3
D-59494 Soest
Tel. 02921/59016-0
Fax 02921/59016-66

Form- u. Lagetoleranzen: DIN ISO 1101
Allg. Toleranzen: DIN ISO 2768-mK
Maßstab: 1:1 / 1:2
Position
Menge
Werkstoff:

Oberflächenbeschaffenheit: DIN ISO 1302 Reihe 3
Alle nicht bemaßten Kanten 0,5 x 45° gebrochen

	Datum	Name
Bearb.	26.04.2015	E.Schaffer
Gepr.		
Norm.		

Kunde:
Kom.:

Benennung:
Maßblatt Multizylinder
M125-8-12

Zeichnungs-Nr.: MZ01435-1-0
Blatt 1
BL

Datename MZ01435-1-0 Maßblatt Multizylinder M125-8-12.dwg

Ich zeichne Maßstab 1:1 / 1:2 und bitte wir uns alle Rechte vor