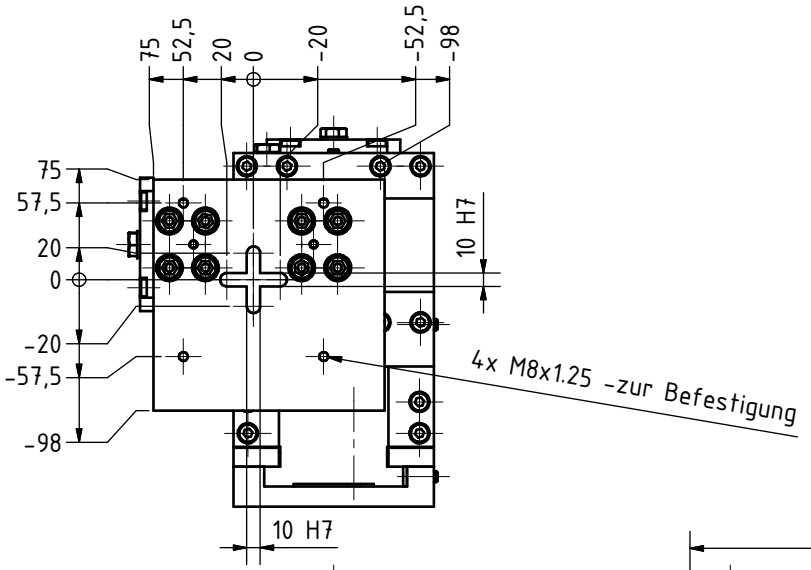

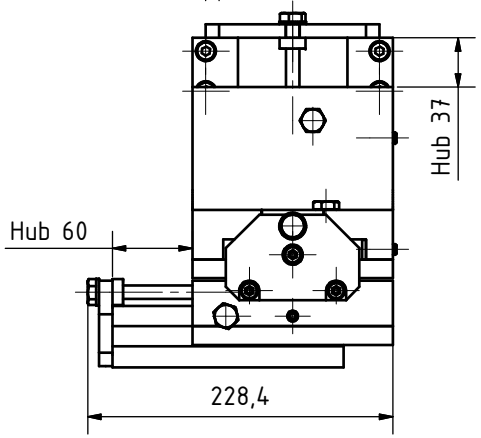

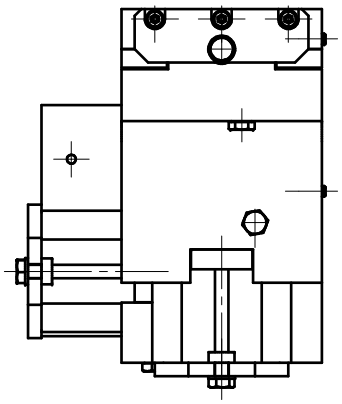

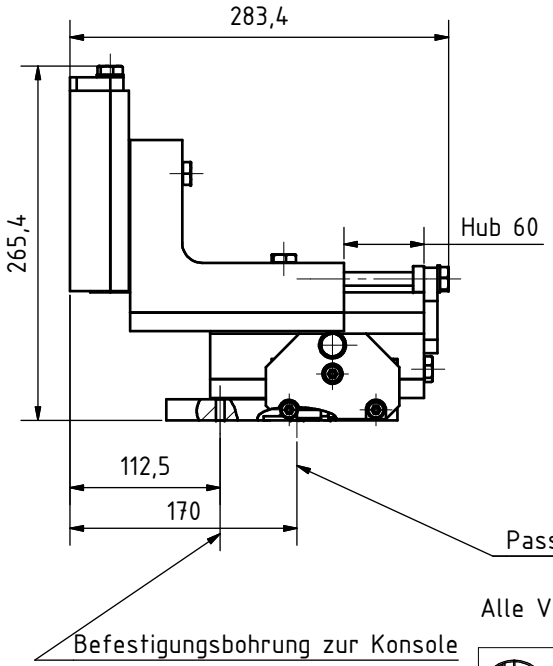

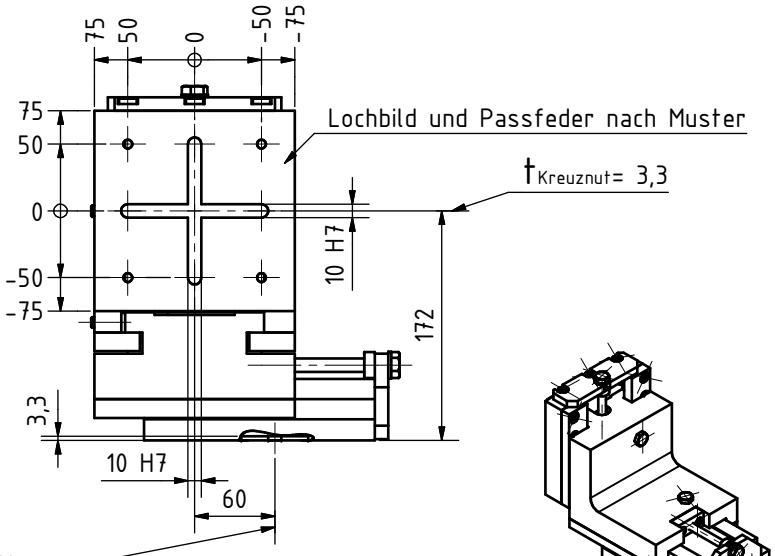

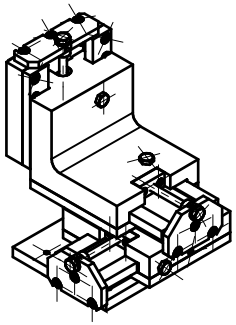

Alle Verstellschrauben M10 x1 und alle Feststellschrauben M10

HAGEN & GOEBEL Werkzeugmaschinen GmbH, Sälzerweg 3, D-59494 Soest, Tel.:02921/59016-0, Fax.:02921/59016-66	Form- u Lagetoleranzen: DIN ISO 1101	Allg. Toleranzen: DIN ISO 2768-mK	Maßstab 1:4 /1:7	Position / Menge
			Werkstoff:	
Oberflächenbeschaffenheit: DIN ISO 1302 Reihe 3	Alle nicht bemaßten Kanten 0,5 x 45° gebrochen	Datum / Name	Benennung: Maßblatt handver. Winkelschlitten ausgefahren	
		Bearb. 28.02.2017 Jones		
		Gepr.		
		Norm		
roh, Rz 63, Rz 16, Rz 4, Rz 1		Kunde: Firnrohr Automation	Zeichnungs-Nr.: 01-1351-M002-0	Blatt
W, X, Y, Z		Kom.: 01-1351		Bl
		Dateiname 01-1351-M002-0 Maßblatt handver. Winkelschlitten ausgefahren.dwg		28.02.17

Alle Rechte vo